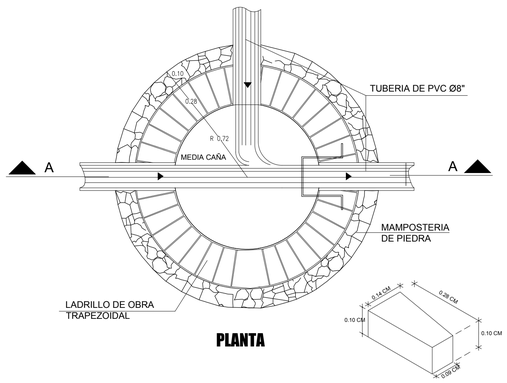

PLANTA

LADRILLO TRAPEZOIDAL

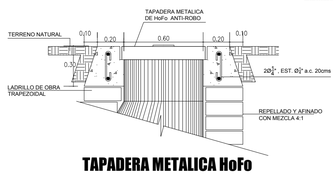

TAPADERA METALICA HoFo

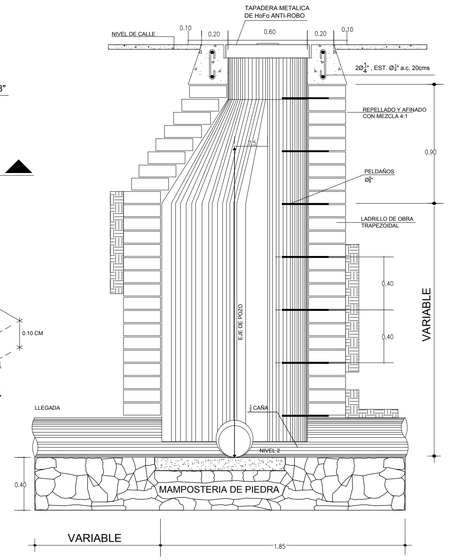

SECCION A - A

DETALLE DE POZO DE REGISTRO SIN CAJA DE SOSTEN PARA ALTURAS MAYORES DE 1.20MT

SIN ESC.

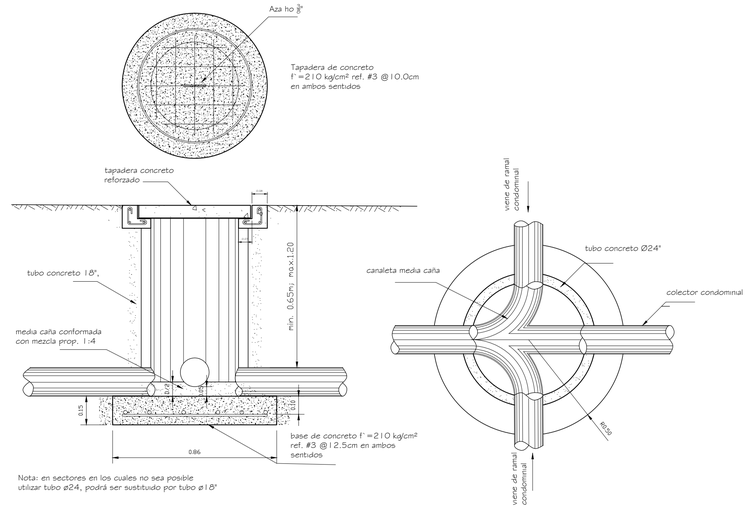

Nota: en sectores en los cuales no sea posible utilizar tubo ø24, podrá ser sustituido por tubo ø18"

Caja de conexion circular para redes condominiales y simplificado Esc. 1:15

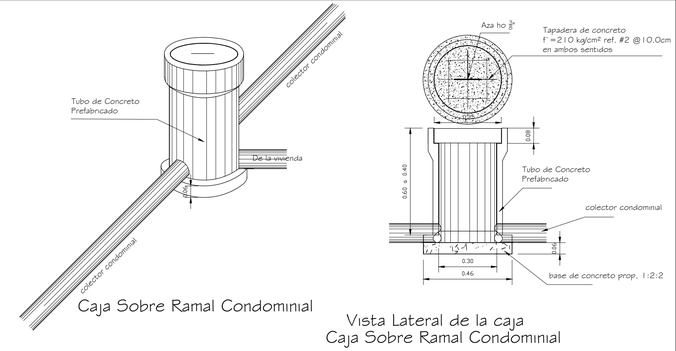

Caja Sobre Ramal Condominial

Vista Lateral de la caja Caja Sobre Ramal Condominial

Detalles de Caja para acometida Domiciliar

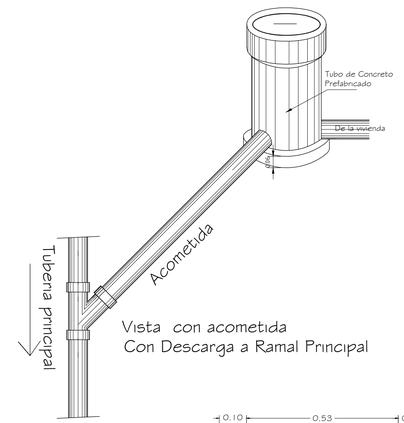

Vista con acometida Con Descarga a Ramal Principal

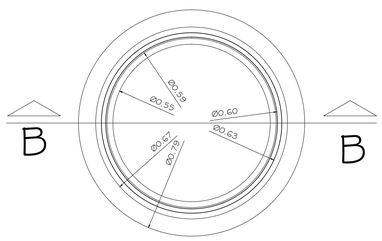

ARO Ho.Fo ø600mm
Esc. 1:10

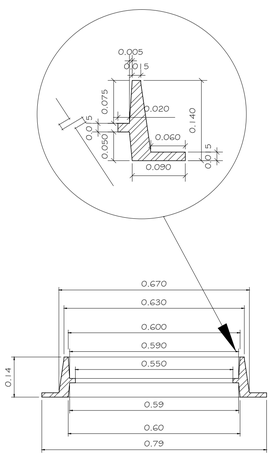

SECCION B-B
ARO DE TAPON DE POZO DE VISITA
Esc. 1:10

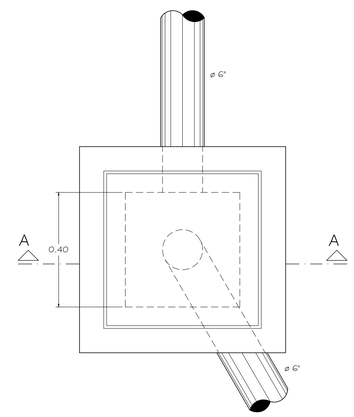

DET. CAJA DE AGUAS NEGRAS
(domiciliaria sencilla)
PLANTA Esc. 1: 10

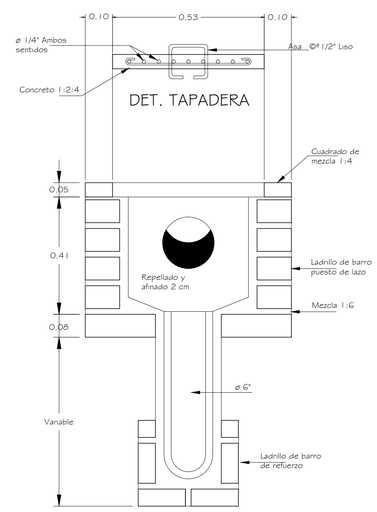

DET. CAJA DE AGUAS NEGRAS
SECCION A-A Esc. 1: 10

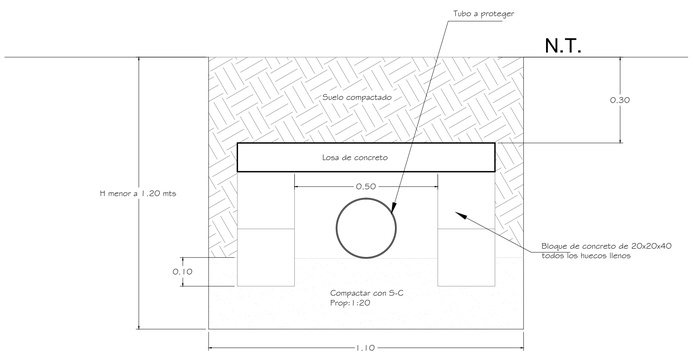

DETALLE DE PROTECCIÓN DE TUBERÍA
Esc 1:10

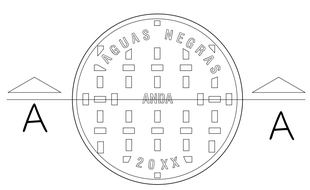

TAPADERA Ho.Fo ø600mm
Esc. 1:10

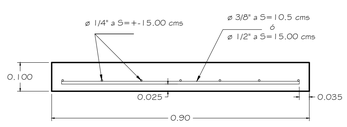

DETALLE DE LOSA DE CONCRETO
Esc 1:10

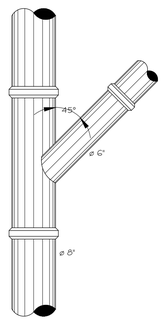

CONEXION DOMICILIAR
DET. " A " (union yee) Sin Escala

ANDA

ADMINISTRACIÓN NACIONAL DE ACUEDUCTOS Y ALCANTARILLADOS EL SALVADOR, C.A.

PROYECTO:

CONTENIDO:

DETALLES AN

DISEÑO:	DIGITALIZACIÓN:	DISEÑO ESTRUCTURAL:	FECHA:	ESCALA:	HOJA: